Section b/b

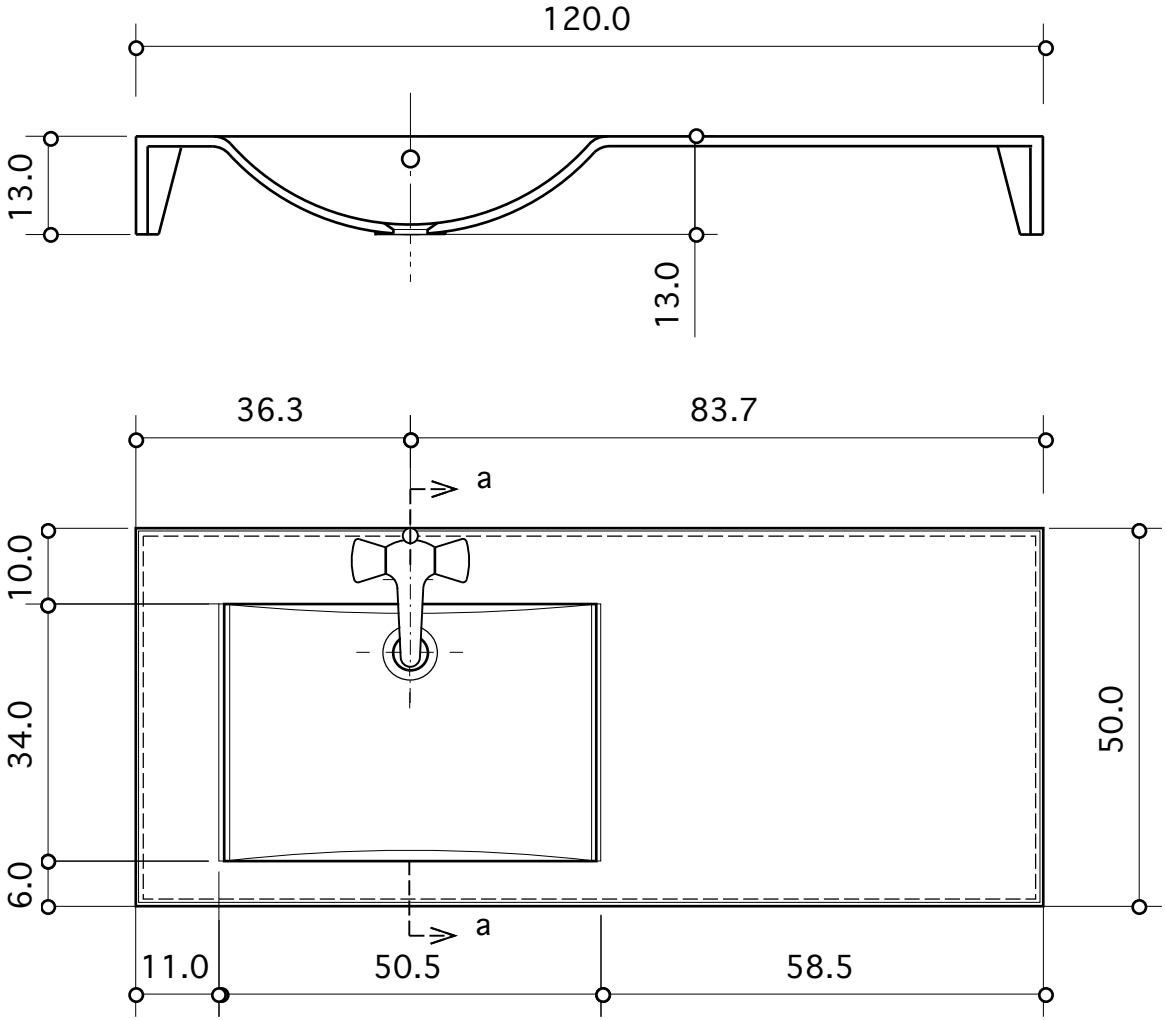

Section a/a

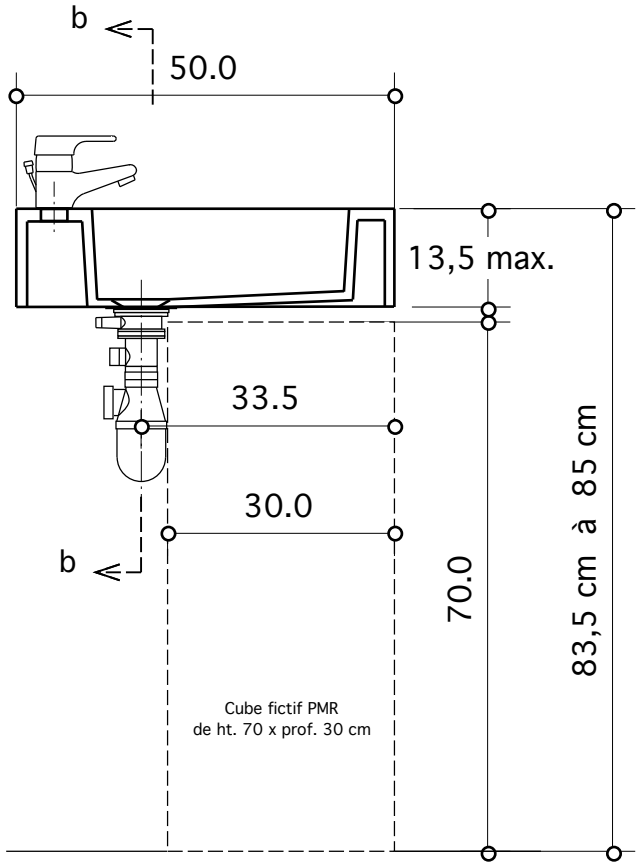

PLAN VASQUE - Ech. 1/10

SPAZIO 1V/120

Document non contractuel

Modèle répondant à la norme p/handicapés suivant Arrêté du 30/11/2007
Matière : Composite TRONYX
Procédé de fabrication : moulage par injection sous pression.
Décors : Blanc ou toute couleur unie

Vasque déportée à gauche
(n'existe pas encore en vasque à droite)
Longueur : 120 cm, profondeur 50 cm
Options :
- Fente porte-serviette usinée en façade
- Avec ou sans trou de trop-plein

TROPIC
Composants Sanitaires
821 Chemin des Brusquets - BP 235 06227 Vallauris Cedex
Tél +33 (0)4 93 64 10 11 - Fax +33 (0)4 93 64 45 47
tropic@tropic.pro - http://www.tropic.pro