Modèle déposé

Section b/b

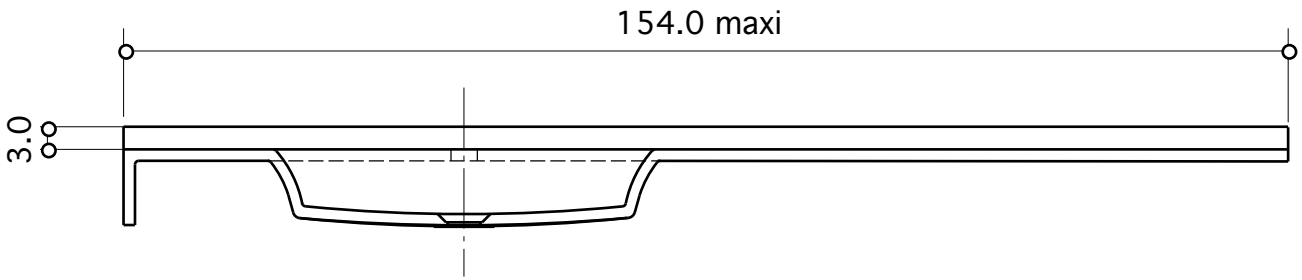

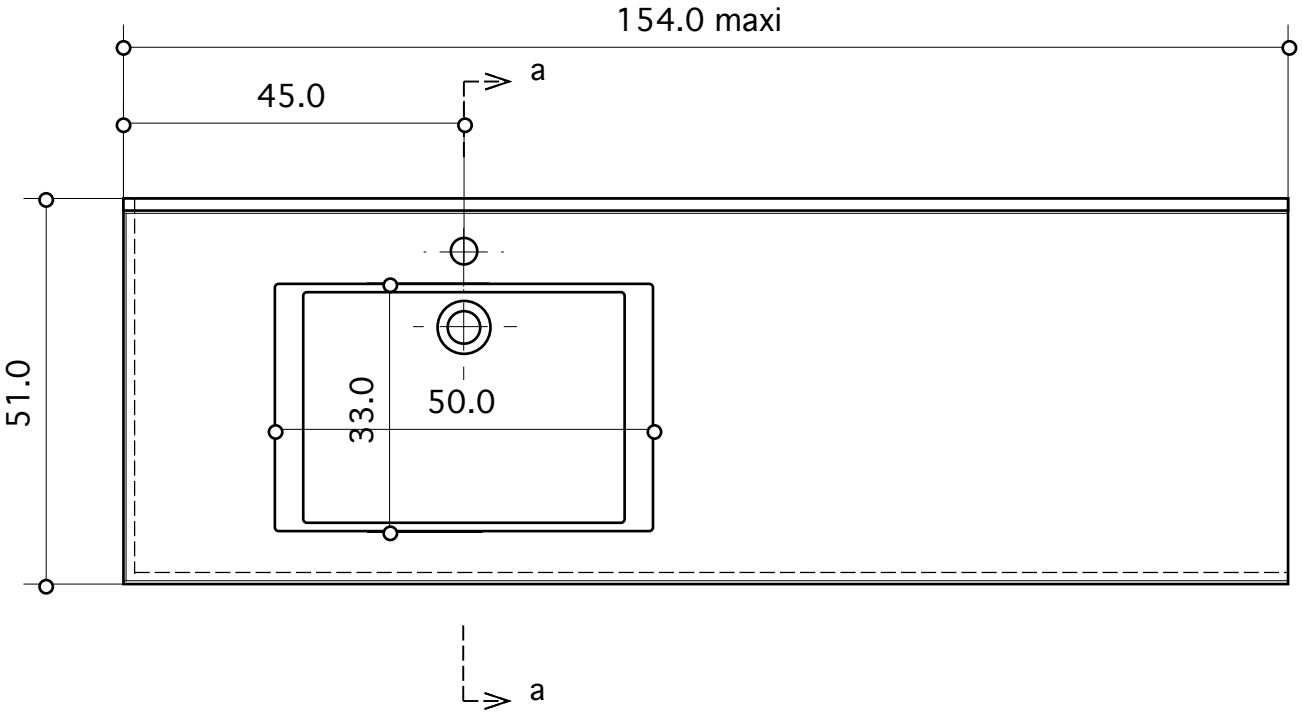

Section a/a

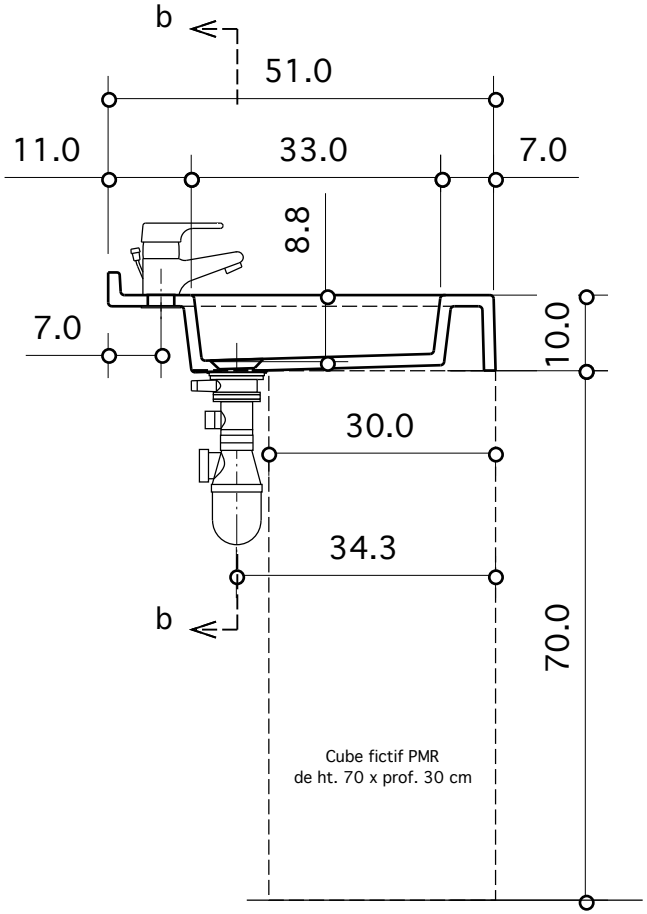

PLAN VASQUE - Ech 1/10 **MOOREA D 150g** Document non contractuel	**Modèle répondant à la norme p/handicapés suivant Arrêté du 30/11/2007** Matière : Composite TRONYX Procédé de fabrication : moulage par injection sous pression. Décors : Blanc ou toute couleur unie	Longueur de 75, à 154 cm vasque à gauche. axe de la vasque à 45 cm du bord fermé. Options : - 2ème joue par collage en retrait 3 mm - Fente(s) porte-serviette usinée en façade - Avec ou sans trou de trop-plein	TROPIC Composants Sanitaires 821 Chemin des Brusquets - BP 235 06227 Vallauris Cedex Tél +33 (0)4 93 64 10 11 - Fax +33 (0)4 93 64 45 47 tropic@tropic.pro - http://www.tropic.pro